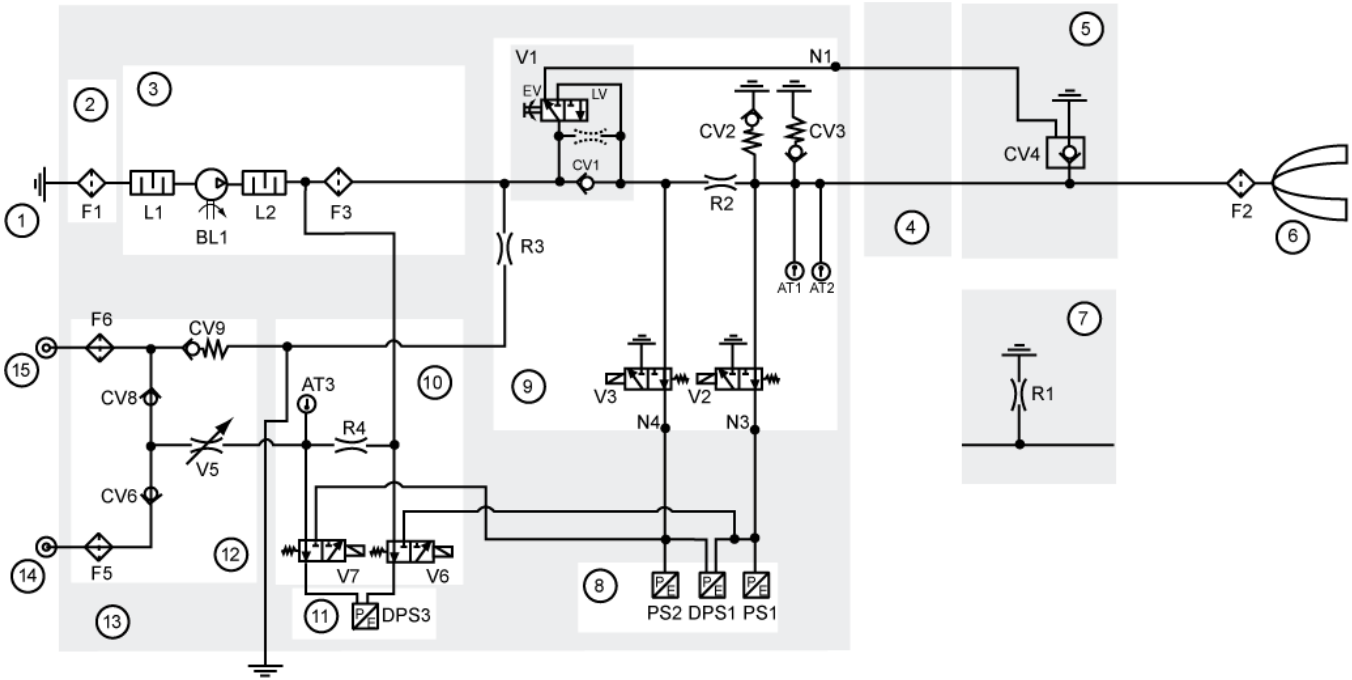
1
2
3
4
5
6
7
8
9
10
11
12
13
14
15
F1
L1
BL1
L2
F3
V1
EV
LV
CV1
R3
N1
CV2
CV3
R2
AT1
AT2
CV4
F2
R1
F6
CV9
CV8
CV6
F5
V5
AT3
R4
V7
V6
DPS3
V3
V2
N4
N3
PS2
DPS1
PS1