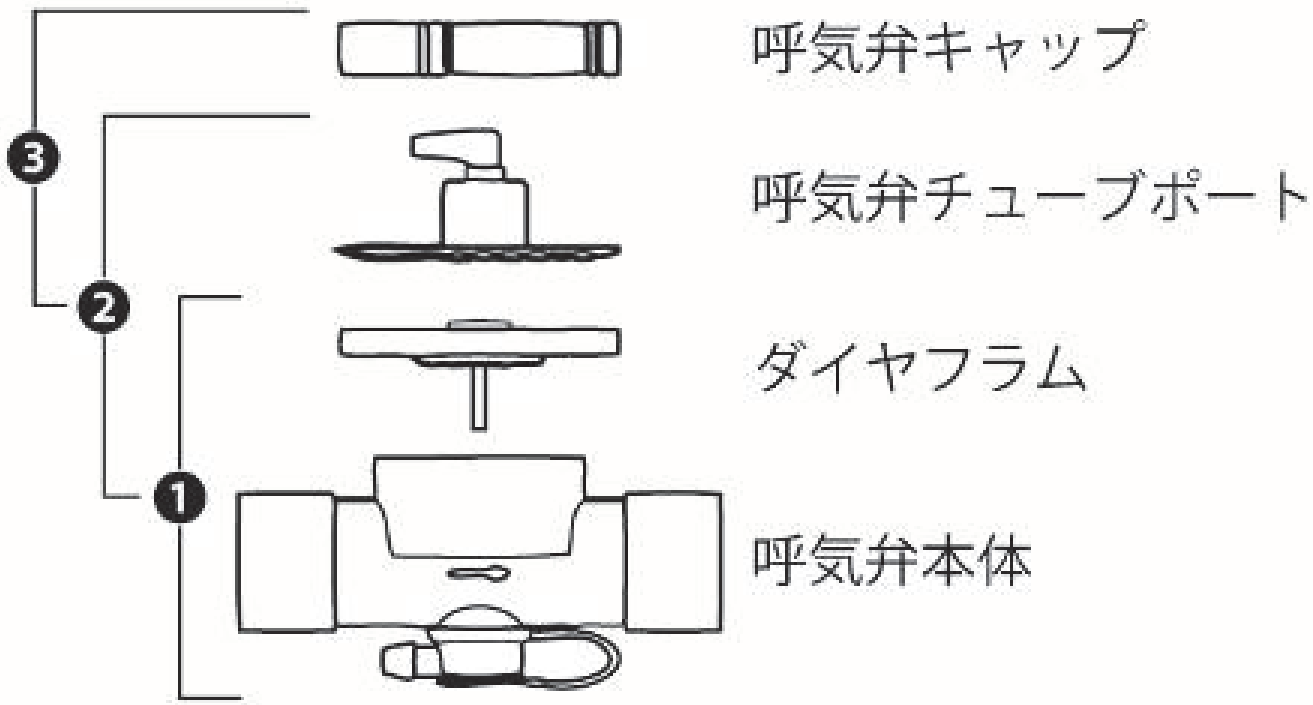
呼気弁キャップ
呼気弁チューブポート
ダイヤフラム
呼気弁本体
3
2
1

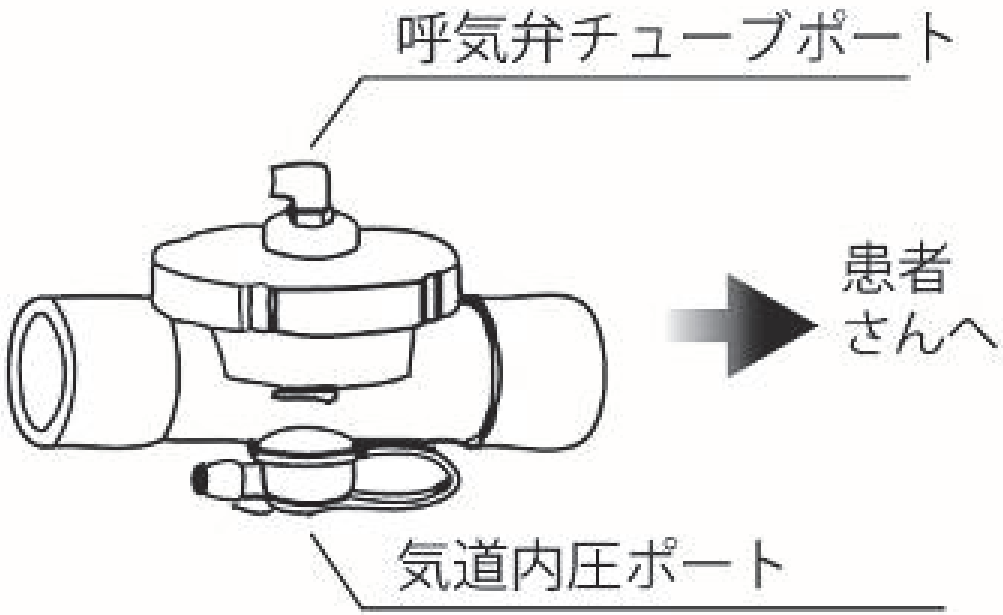
呼気弁チューブポート
患者
さんへ
気道内圧ポート